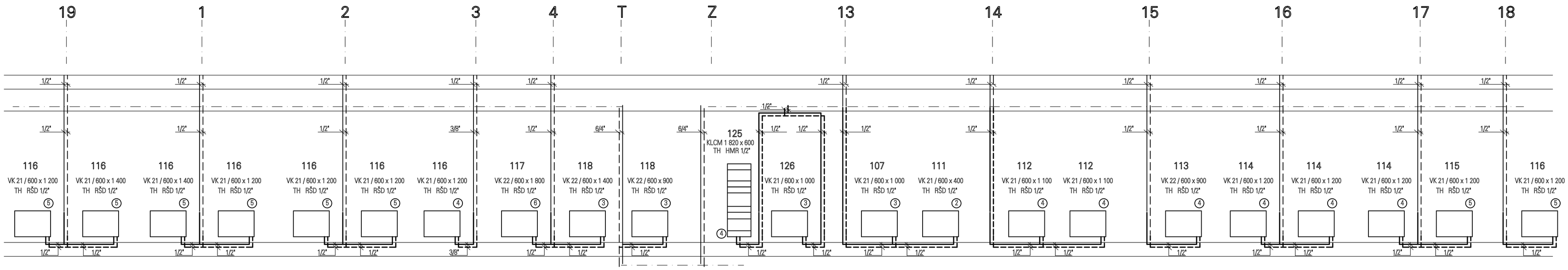

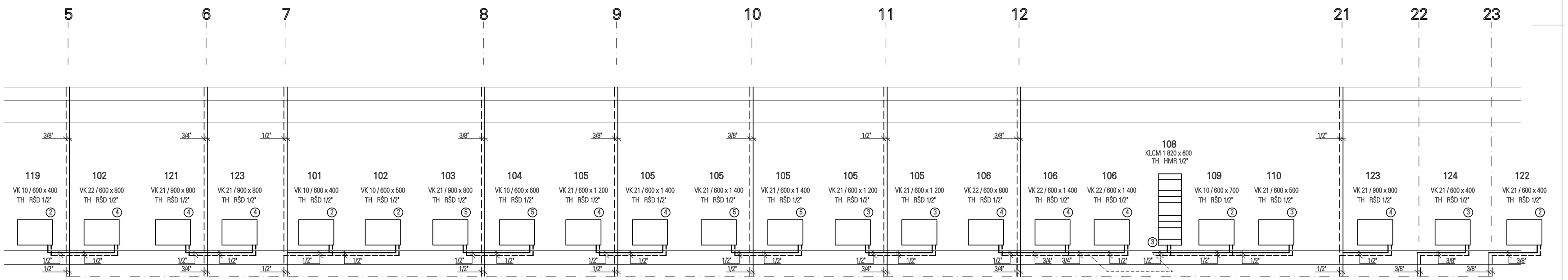

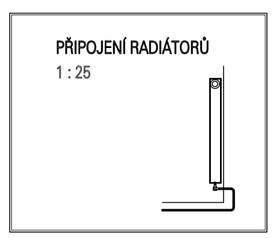

LEGENDA:

PÁRA SE BUDE DO 2 LET RUŠIT
STÁVAJÍCÍ PŘÍPOJKY K TĚLESŮM BUDOU VYUŽITY POKUD TO BUDE MOŽNÉ
PŘÍPOJKY V PODLAZE K TĚLESŮM BUDOU VEDENY
VE VOLNÝCPROSTORÁCH NAD ROZNÁŠECÍM BETONEM
V ŠATNÁCH VE ZVUKOVÉ IZOLACI
KOORDINOVAT PŘI MONTÁŽI SE STAVEBNÍ ČÁSTÍ

Ingarchivan
KUNOVSKÝ
NAD ŠÁRKOU 28
160 00 PRAHA 6

1215	ZAKÁZKA ČÍSLO
12/2012	DATUM
ING. ARCH. KUNOVSKÝ	AUTOŘI
ING. VÍTĚZSLAV URBAN	PROJEKTANT PROFESE
VYTÁPĚNÍ F.1.4.a.	PROFESE
ING. VÍTĚZSLAV URBAN	KRESLIL
ČESKÁ REPUBLIKA–MINISTERSTVO VNITRA	INVESTOR
NA BANÍCH 1304, PRAHA 5 ZBRASLAV	MÍSTO STAVBY
JEDNOSTUPŇOVÝ PROJEKT	STUPEŇ
1:50	MĚŘÍTKO
INTEGROVANÉ OPERAČNÍ STŘEDISKO KŘ STŘK	AKCE

SVISLÉ SCHÉMA

a č 12122 5

OBSAH
Č. VÝKRESU
Č. KOPIE

Ing. Vítězslav Urban
Proutěná 403
149 00 Praha4